22.64

finder
SWITCH TO THE FUTURE

22.64.0.xxx.4x10			
	U_N [12-24-110...120(110 V DC)-230...240(220 V DC)] V AC(50/60 Hz) / DC U_{min}-U_{max} (0.85-1.1)U_N P 5 VA (50 Hz) / 5 W		
	A1 1 3 5 7(13) A2 2 4 6 8(14) — 4 NO (4310) A1 1 3 5 7 A2 2 4 6 8 — 3 NO + 1 NC (4710) A1 1 3 5 7 A2 2 4 6 8 — 2 NO + 2 NC (4610)		
	63 A 440 V AC (EN 61095: 2009-EN 60947-4-1: 2009)		
	AC1/AC-7a (400 V)	24000 VA	5000 W
	AC3/AC-7b (400 V)	30 A	2000 W
	DC1 (30/110/220)V	(63/4/1.2)A	
	(400-440 V AC)	15 kW	CFL–LED 1500 W
	(–5…+55)°C		
	IP20		

Utility Model - IB2264001 - 09/17 - FINDER S.p.A. - 10040 ALMESE (TO) - ITALY

1

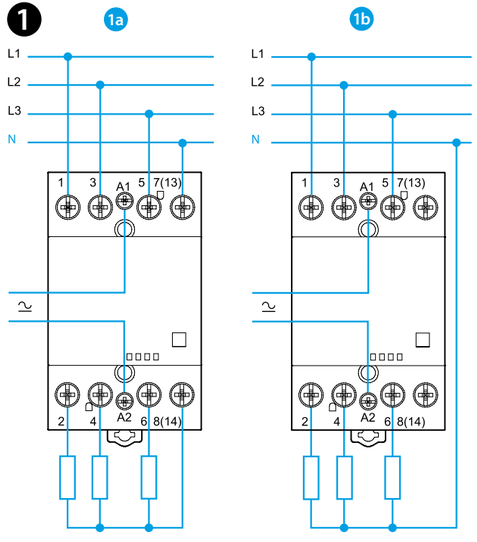

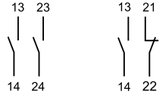

022.63 022.65

022.63	2 NO (DPST-NO)	
022.65	1 NO (SPST-NO) + 1 NC (SPST-NC)	
	AC1	6 A
	AC15 (230 V AC)	700 VA

2

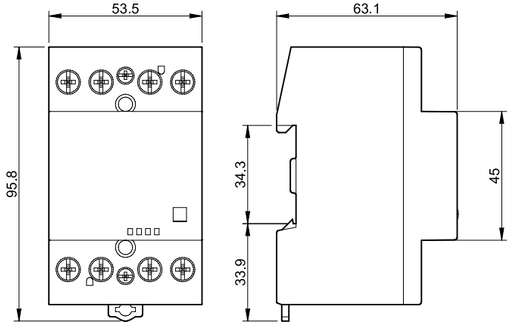

3

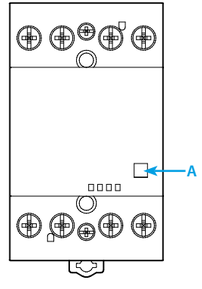

22.64 + (022.63 / 022.65)

4

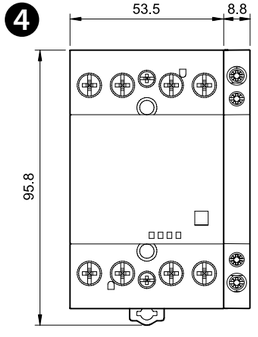

ESPAÑOL

22.64
CONTACTORES MODULARES 63 A

Conforme a las normas EN 61095: 2009 y EN 60947-4-1: 2009

1 ESQUEMA DE CONEXION
1a Conexión fases y neutro
1b Conexión solo fases

2 MEDIDAS EXTERNAS

3 VISTA FRONTAL
A Indicador mecánico

4 ACCESORIOS
Módulos con contactos auxiliares 022.63/022.65 disponibles (ensamblaje rápido)

NOTA
- Temperatura ambiente máxima con 3 contactores adyacentes (en grupo) +40°C, para más de 3 contactores prever una separación > 9 mm entre grupos de 3 contactores
- Está permitido montar 2 contactores adyacentes (en grupo) hasta una temperatura máxima de +55°C, para más de 2 contactores prever una separación > 9 mm entre grupos de 2 contactores
- Tiempo de respuesta: conexión/desconexión (20/45)ms

finder